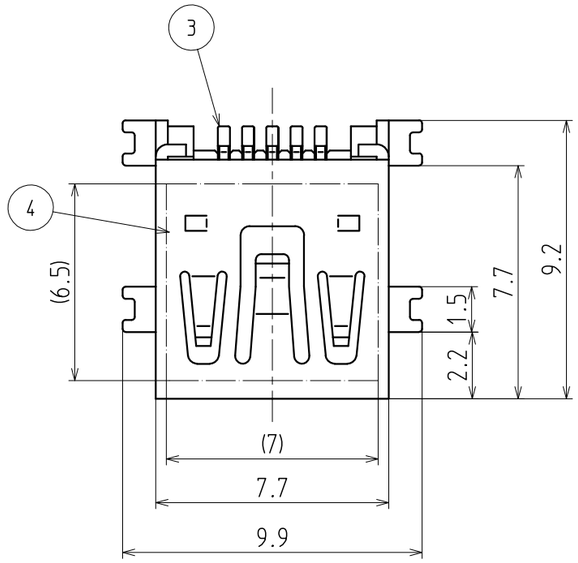

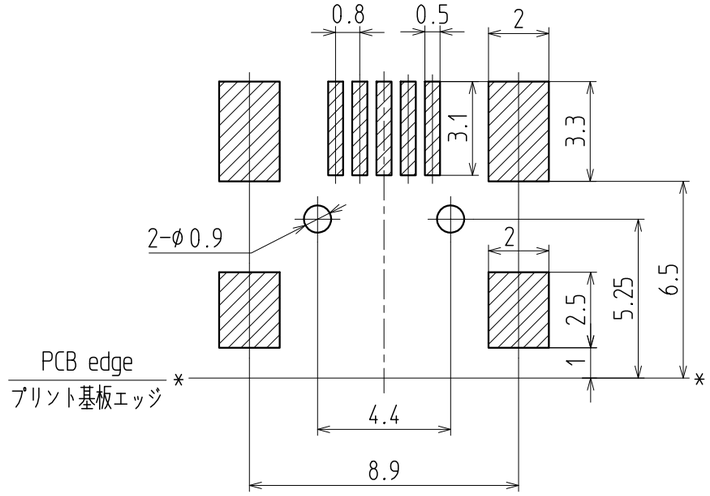

Dimensions of PCB foot patern (Mounting-side view)
t=0.8 Tolerance:±0.05

参考プリント基板フットパターン寸法（実装面側より見る）
t=0.8 寸法公差:±0.05

Contact No. layout
コンタクトNo. レイアウト

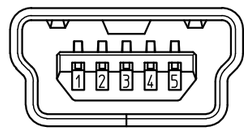

Contact Number コンタクト番号	Signal Name 信号名	Comment コメント
1	VCC	Power line 電源ライン
2	− Data	
3	+ Data	
4		
5	Ground	Ground line GNDライン

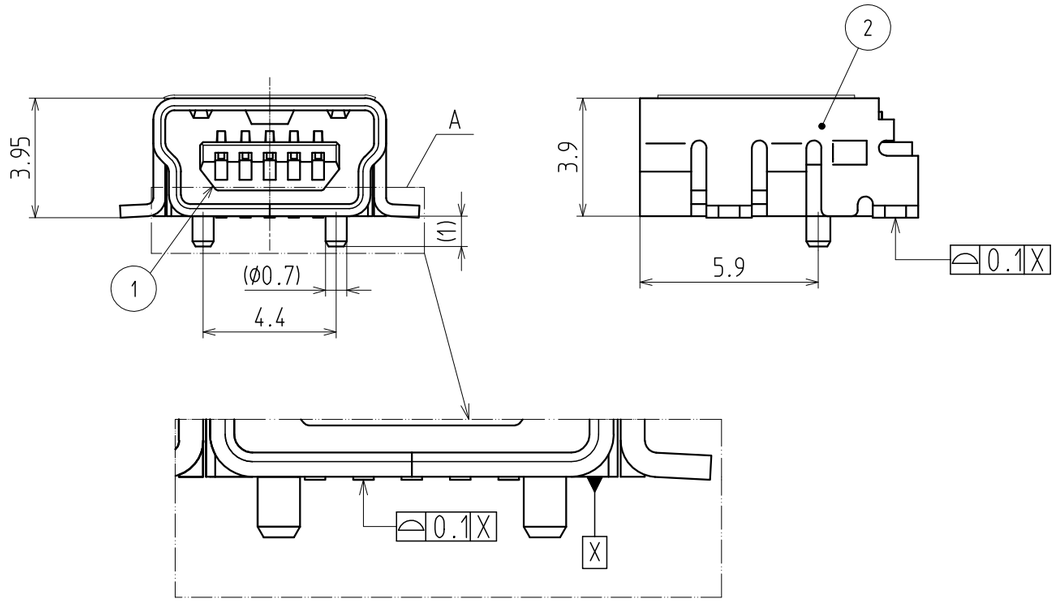

Detail of A / A部 詳細図 (S=10/1)

Note.1 Finish of CONTACTS
注記.1 コンタクトのメッキ処理

Contact area 接触部	Gold plated 金メッキ
Tail area テール部	Gold plated flash 金メッキフラッシュ
Under plating 下地メッキ	Nickel plated ニッケルメッキ

REFERENCE DRAWING
御 参 考

No. 品番	PARTS NAME 名 称	CODE No. コード No.	Q'TY 個数	MATERIAL 材 質	MAKER メーカー名	No.	UL	FINISH 処理	REMARKS 備考
4	Film フィルム		1	Polyimide (TRANCEPARENT YELLOW) ポリイミド(黄(半透明)) t=0.025					
3	Contact コンタクト		5	Copper alloy 銅合金 t=0.2				Note.1 注記.1	
2	Shell シェル		1	Copper alloy 銅合金 t=0.4				Nickel plated ニッケルメッキ	
1	Housing ハウジング		1	High temperature thermoplastics (BLACK) 耐熱プラスチック G.F.30% (黒)			94V-0		

TOLERANCE 寸法公差		X			
under 未満 ALL	±0.3	X			
over 以上 under 未満	±	X			
over 以上 under 未満	±	X			
over 以上	±	X			
ANGLE(DEG) 角 度	± °	MARK 記 号	REVISIONS 改 訂 事 項	DATE 日 付	SIGN 担 当

ALL DIMENSIONS IN ( ) ARE FOR REFERENCES ONLY
( ) 印は、参考寸法

APPROVED 責任者	CHECKED 照査者	DRAWN 製図者	DESIGNED 設計者

TOHOKU TATSUMI CO,.LTD

A 承 · P 製

UNIT 単位 mm

SCALE 尺度 5/1

TITLE 名称 USB CONNECTOR mini-B
USB コネクタ mini-B

CODE No. コードNo. YKF45-0037N

DRAWING No. 図番 ▫
PAGE ページ ▫ —
REVISION 版数 ▫
CUSTOMER CODE ユーザーコード ▫

ISSUED 出 図

RB9501BA03-00